Skydedør med lavt bundtrin

TRÆ/ALUMINIUM

Luk naturen og lyset ind i din bolig med en skydedør

I Thy sætter vi pris på den smukke natur - derfor vil vi også rigtig gerne lukke så meget som muligt af den ind i boligen.

Vores ihærdige udviklingsfolk har udviklet en skydedør med lavt bundtrin og mulighed for en friåbning op til 3 meter.

Det giver dig nem og ubesværet udsigt og adgang til det fri.
Tre individuelle designs i udseende sikrer, at du altid kan få en skydedør, der kan kombineres med alle vores produktserier, så den passer til resten af dit hus.

Skydedøren er ét-grebsbetjent med en tæt lukning, som kan modstå vand, vind og blæst ... selv heroppe i Thy, hvor vi producerer døren.
Den er og udstyret med et køresystem, som sikrer dig et let, stabilt løb, når døren åbnes og lukkes.

Enkeltrettet
Skydedøren leveres som ét element med en friåbning op til 1522 mm, og som to-delt skydedør med gennemgående bundskinne.

Dobbeltrettet
For ekstra friåbning kan du vælge en dobbeltrettet skydedør med en friåbning på helt op til 3061 mm.
Dobbeltrettet skydedør leveres altid i 3 dele.

Vi har som standard konstrueret døren til at kunne modstå forsøg på indbrud. Med vores egen basis sikringstest gør vi det svært for tyven.

Vi kalder det **IC**secure

Udviklet, testet og produceret i stiv kuling fra vest

Anvendelse
Anvendes primært som direkte udgang til terrasse, altan, altangang og fransk altan, hvor niveaufri og let adgang er påkrævet.

Funktion
Skydedøren består af en fast del og en "skydende" halvdel. Den "skydende" del af døren kører altid udvendig.

For at åbne døren drejes grebspositionen helt op, hvorved dørrammen frigøres fra indgreb med karmen, og rammen bevæger sig ca. 8 mm ud fra facaden, og kan derefter skydes let forbi partiets faste del.

Med 3-lags lavenergirude i rammen

E_D= +16,4 kWh/m²
U_D= 0,91 W/m²K

Med 2-lags lavenergirude i rammen

E_D= +0,8 kWh/m²
U_D= 1,18 W/m²K

Topkarm

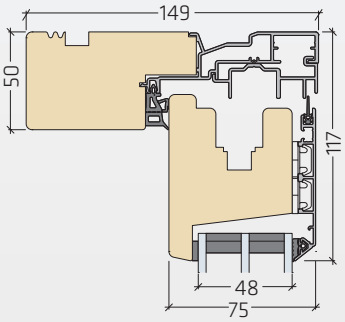

Bundkarm

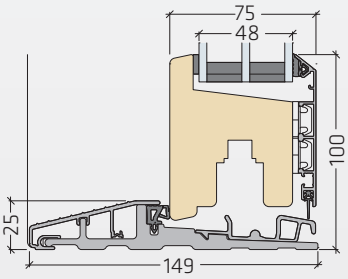

Sidekarm - gående del

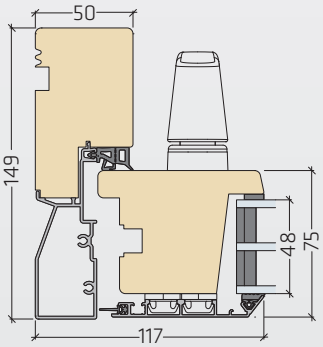

Sidekarm - stående del

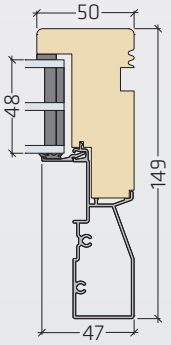

DET HURTIGE OVERBLIK

- Kombinerbar i alle produktserier
- Køresystem, som sikrer et let, stabilt løb
- Lukketryk styres vha rullekolver
- Skydes 8mm ud ved åbning, hvilket sikrer god anslagstætning, når døren er lukket
- Selvjusterende lukkebeslag
- Et-grebsbetjent
- Fås i karmdybde 149mm, 175mm og 210mm
- Friåbning op til 1522mm (enkelt) / 3061 mm (dobbelt)
- Isolerende fiberbundtrin, alu køreskinne, indvendig alu trædeflade
- Mulighed for 2-delt skydedør med gennemgående bundskinne
- Gode e_{Ref}-værdier, der lever op til BR2020
- 10 års standard garanti
- **IC**secure pakke som standard

DANSK VINDUES VERIFIKATION

FSC www.fsc.org FSC® C108592 Miljømærket for ansvarligt skovbrug

© Idealcombi A/S - august 2019

idealcombi
Vinduer. Udviklet, testet og produceret i Thy

info@idealcombi.dk | www.idealcombi.dk
Salg – Vest Tlf.: 9688 2500 | **Salg – Øst** Tlf.: 4450 2100 | **Salg – Aarhus** Tlf.: 9688 2500